# Produktdatenblatt *Flinke Klinke*® Basic

Kinder-Türsicherung GbR

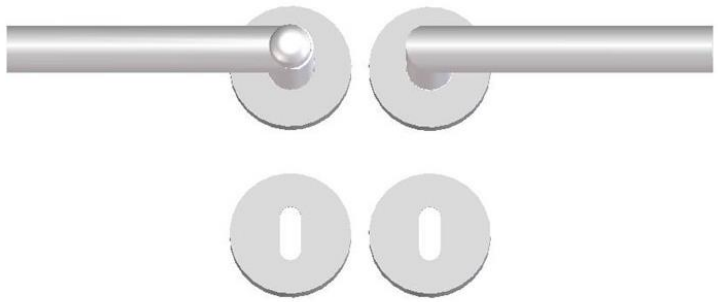

**Ausführung: Drücker mit Sicherheitsvorrichtung / Drücker mit Hochhaltefeder**
**Edelstahl satiniert**
**rechts / links verwendbar**
**Rosettengarnitur: Buntbart, Durchmesser 50mm**

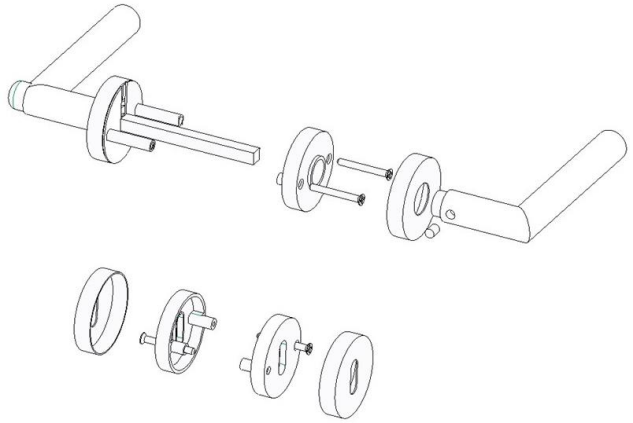

| | |
|---|---|
| Art. Nr. | 01.12.0001 |
| EAN Code | 9506298845718 |
| Türdicke | 37mm bis 45mm |
| Schlüssel | Buntbart (BB) |
| Vierkant | 8mm |
| Material im Sichtbereich | Edelstahl satiniert |
| Material im Inneren | Edelstahl, Stahl beschichtet, Federstahl, Polymer |

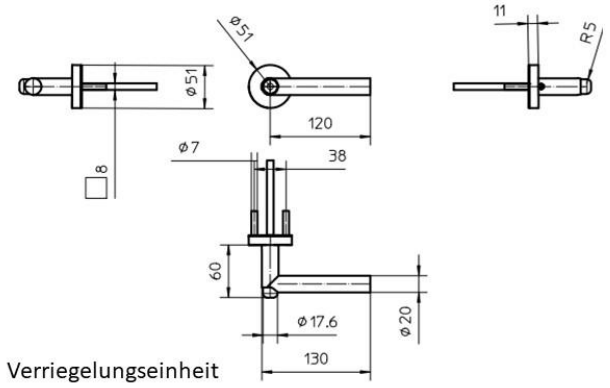


Verriegelungseinheit

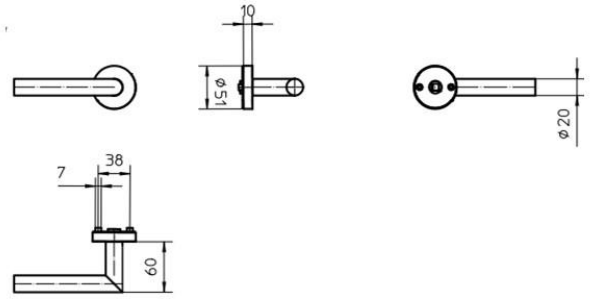


Standardgriff
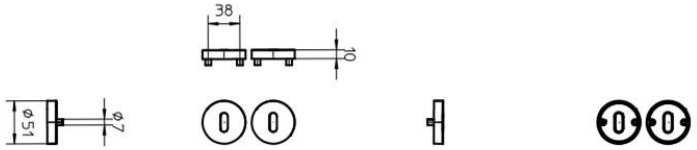
Schlüsselrosetten